SONY

パーソナルコンピューター「バイオ RZ」
PCV-RZ70P・RZ60・RZ50シリーズ

全身、進化形。バイオRZ、誕生。

●写真はPCV-RZ70PL7です。画面はハメコミ合成です。

●本カタログに掲載しております価格には消費税、配送設置・工事・接続調整などの費用は含まれておりません。

バイオ最強の創造力を、パフォーマンスを。バイオRZ。

Video

独自の「VAIO Edit Components」が、
「Adobe® Premiere®」上でのMPEG編集*を実現。
そしてUSBジョグコントローラー*が新しい操作感を提案。
さらに進化したビデオ編集スタジオ、バイオRZ。

＊PCV-RZ70Pシリーズのみ

TV

バイオRZのためにチューンアップした、
新開発のハードウェアMPEGエンコーダー
「Giga Pocket Engine DX」搭載。
バイオのテレビ生活は新次元の映像クオリティーへ。

DVD

すべてのモデルにDVD-RWドライブを搭載。
ハンディカムをつないでワンクリックでDVDづくり。
こだわりの長時間DVD作成も実現。
好みのスタイルでDVDオーサリングを極める。

Network

テレビ番組も音楽や写真も、バイオにためる。
そして、他のバイオやテレビとネットワークして楽しむ。
これからは、リビングで、キッチンで、寝室で、
家じゅうがバイオの楽しみとつながる。

■バイオRZラインアップ

RZ70P シリーズ

インテル® Pentium® 4 プロセッサー2.80 GHz、
DVDツインドライブ搭載。
映像クリエーションを堪能できるハイエンドモデル。

■Windows® XP Professional搭載

17型TFT液晶

パーソナルコンピューター
PCV-RZ70PL7 オープン価格
17型TFT液晶デジタルディスプレイPCVD-17SD1／W付属

パーソナルコンピューター
PCV-RZ70P オープン価格
本体部単体販売モデル（キーボード、光学式マウス付属）

■Adobe® Premiere® 6.0日本語版プリインストール■USBジョグコントローラー付属
■マルチリモコン付属　■ステレオスピーカー付属　■DV←→アナログ変換機能搭載

OS	CPU	メモリー	HDD	ドライブ	
Windows® XP Professional	Pentium® 4 プロセッサー 2.80 GHz	512MB PC800-40	160GB	DVD-RW DVD-ROM ツインドライブ	ジョグコントローラー

RZ60 シリーズ

インテル® Pentium® 4 プロセッサー2.53 GHz、
DVD-RWドライブ搭載。
テレビ録画もビデオ編集も快適な高性能モデル。

17型TFT液晶

パーソナルコンピューター
PCV-RZ60L7 オープン価格
17型TFT液晶デジタルディスプレイPCVD-17SD1／W付属

パーソナルコンピューター
PCV-RZ60 オープン価格
本体部単体販売モデル（キーボード、光学式マウス付属）

■Adobe® Premiere® 6 LEプリインストール
■マルチリモコン付属　■ステレオスピーカー付属　■DV←→アナログ変換機能搭載

OS	CPU	メモリー	HDD	ドライブ
Windows® XP Home Edition	Pentium® 4 プロセッサー 2.53 GHz	256MB PC800-40	160GB	DVD-RW

RZ50 シリーズ

インテル® Pentium® 4 プロセッサー2.40B GHz*、
DVD-RWドライブ搭載。
上級機に迫る高性能を実現したスタンダードモデル。

15型TFT液晶

パーソナルコンピューター
PCV-RZ50L5 オープン価格
15型TFT液晶デジタルディスプレイPCVD-15XD6／W付属

パーソナルコンピューター
PCV-RZ50 オープン価格
本体部単体販売モデル（キーボード、光学式マウス付属）

■マルチリモコン付属　■ステレオスピーカー付属

OS	CPU	メモリー	HDD	ドライブ
Windows® XP Home Edition	Pentium® 4 プロセッサー 2.40B GHz*	256MB DDR266	120GB	DVD-RW

＊533MHzのシステムバスを採用したPentium® 4 2.40 GHzの呼称です。

※オープン価格商品の価格は、販売店にお問い合わせください。

ソニーがおすすめするMicrosoft® Windows® XP

高画質「Giga Pocket Engine DX」搭載。バイオのテレビ録画は、ここまで進化した。

www.vaio.sony.co.jp/RZ/ ← こちらのページでは、バイオRZについて詳しい情報をご紹介しています。

「Giga Pocket」で楽しむ、バイオのテレビ録画。バイオRZには、その映像クオリティーを一新する新世代のMPEGエンコーダーボード「Giga Pocket Engine DX」を搭載。またネットワーク機能も一段と強化しました。もっと高画質、そして時間や場所からもっと自由になれる、新しいテレビ生活がはじまります。

さらに高画質を進化させたMPEGエンコーダーボード「Giga Pocket Engine DX」。

ソニー独自のリアルタイムMPEGエンコーダーボードを一新。数々の高画質技術により、高画質なMPEG録画を実現しました。ハードウェア処理のメリットを最大限に引き出し、より高画質でのテレビ録画が楽しめます。

※写真上部奥の基盤はDV←→アナログ変換ハードウェアです。PCV-RZ50シリーズには装備いたしません。

◎PC専用TVチューナー搭載：ソニーがPC専用に設計したTVチューナーを採用。従来よりも、画質、音質ともに向上しています。さらに、受信した信号を処理するアナログ回路の設計も見直し、ノイズの影響や画質の劣化を最小に抑えてデジタル化を行います。

◎高画質ビデオ出力端子を装備：手軽にテレビに接続できるビデオ出力端子を装備。徹底的に画質にこだわったMPEG映像をテレビの大画面で存分に楽しめます。

三次元Y／C分離回路やゴーストリダクションなど高画質・低ノイズを徹底。

三次元DNR（デジタルノイズリダクション）に加え、輝度信号と色信号を高精度に分離する三次元Y／C分離回路を採用。クロスカラーなどによる色のにじみのない、クリアーな映像を再現します。また、ゴーストリダクション回路によってゴースト現像を抑えた録画が可能です。

※ゴーストリダクションの効果は受信環境によって異なります。

クロスカラーの低減

従来のくし形フィルター

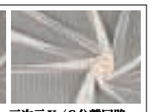

三次元Y／C分離回路

※写真はイメージです。

「Giga Pocket」の番組録画や再生をリモコンを使って手元で操作。

新たに複数のリモコンコードに対応し、最大3台までのバイオを個別にコントロールすることができます。

ネットワーク機能を強化し、テレビの楽しみがさらに広がる「Giga Pocket Ver.5.0」。

「Giga Pocket」は、気になるテレビ番組をバイオのハードディスクに記録して、多彩に楽しめるテレビ録画・再生・管理ソフト。大容量ハードディスクにより、標準（MPEG2）モードで最大約75.5時間*の録画が行えます。

＊PCV-RZ70P・RZ60シリーズ。

◎2台以上のGiga Pocket搭載バイオをつなげるネットワークキャビネット機能：ホームネットワークでつないだもう1台のGiga Pocket搭載バイオ*のビデオカプセルを呼び出して再生したり、コピーできます。また、i.LINK ハードディスク(PCVA-HD12)を録画時の保存先として利用できるので、内蔵ハードディスクの容量がいっぱいになってしまったときでも手軽に容量の追加が行えます。

＊Giga Pocket Ver.4.0以降のみ。

◎アナログ入力などからの映像も録画可能：チャンネルは、地上波／CATVのほか*、ビデオ入力端子（前面／背面）からの録画も行えます。PCV-RZ70P・RZ60シリーズでは、DV←→アナログ変換機能により、i.LINK端子につないだDV機器の映像も録画可能です。

＊CATVの受信はサービス（放送）の行われている地域のみ可能です。受信できるCATVのチャンネルの範囲は「C13」から「C35」までです。CATVを受信するには、使用する機器ごとにCATV会社との受信契約が必要です。さらに、スクランブルのかかった有料放送の視聴・録画には、ホームターミナルが必要です。詳しくはその地域のCATV会社にお問い合わせください。
※BS放送は本機の内蔵チューナーでは受信できません。

■録画モード／録画時間表

録画モード		高画質(MPEG2)	標準(MPEG2)	長時間(MPEG1)
転送レート		8Mbps	4Mbps	1.41Mbps
解像度		720×480	720×480	352×240
1分間録画の必要容量		約60MB	約30MB	約10MB
1GBあたりの収録時間		約17分	約34分	約94分
最長収録時間	PCV-RZ70P・RZ60	約38時間	約75.5時間	約205時間
	PCV-RZ50	約27時間	約53.5時間	約147時間

「VAIO Media」で、他のバイオでテレビ番組を再生。

「Giga Pocket」で録画したテレビ番組など、バイオのハードディスクにためたAVコンテンツを、付属リモコンの手軽な操作で楽しめる「VAIO Media」。しかも、ホームネットワークでつないだ他の機器からも楽しめるので、Giga Pocket搭載バイオとバイオノートをワイヤレスLANでつないで、家中の好きな場所で録画したテレビ番組が楽しめます。

バイオとテレビがネットワークでつながる「ルームリンク」。

「VAIO Media」の楽しみをテレビの大画面に映し出す「ルームリンク」。バイオと「ルームリンク」をホームネットワークでつないで、バイオにためたテレビ番組や音楽、静止画をテレビの大画面で楽しめます。「ルームリンク」のリモコン操作で「Giga Pocket」の録画予約も可能。AV機器感覚でバイオをコントロールできます。

ネットワークメディアレシーバー
PCNA-MR1 オープン価格 11月上旬発売予定
※オープン価格商品の価格は、販売店にお問い合わせください。

※「VAIO Media」についての詳細やご注意事項は、デスクトップ総合カタログおよびVAIOホームページをご覧ください。

こだわりのビデオ作品づくりのために。表現力を、操作性を、さらに研ぎ澄ました。

www.vaio.sony.co.jp/RZ/ ← こちらのページでは、バイオRZについて詳しい情報をご紹介しています。

デスクにバイオRZを置く。そこが、パーソナルなビデオ編集スタジオになる。高度な映像表現を実現する「Adobe® Premiere®」、そして「VAIO Edit Components」。さらにPCV-RZ70Pシリーズには、USBジョグコントローラーまで装備。その表現力、その操作性が、あなたのビデオ作品づくりを加速します。

多彩な機能を備えた「Adobe® Premiere®」で、こだわりのオリジナル作品づくり。

PCV-RZ70Pシリーズには、豊富な機能を備えたビデオ編集・加工ソフト「Adobe® Premiere® 6.0」をプリインストール。ドラッグ&ドロップによる快適な操作と、映像と映像をつなぐ部分に加える75種類のトランジション効果*1や映像全体を演出する74種類の映像フィルター*2、タイトル・テロップ機能により、こだわりのビデオ作品づくりが楽しめます。

※PCV-RZ60シリーズには、「Adobe® Premiere® 6 LE」をプリインストールしています。PCV-RZ50シリーズでは、「Adobe® Premiere® 6 LE」優待提供サービスが利用できます。
＊1:「Adobe® Premiere® 6 LE」では、15種類。
＊2:「Adobe® Premiere® 6 LE」に映像フィルター機能はありません。

「Adobe® Premiere®」の機能を大幅に強化する「VAIO Edit Components」。

さらに高度なビデオ編集を実現するソニーオリジナルプラグイン「VAIO Edit Components」を搭載*。ソニー独自のソフトウェアDVコーデックを「プレビュー」「ファイル書き出し」の各ステップで使用することで、画質の劣化を抑えた編集環境を実現します。

＊PCV-RZ70Pシリーズにのみ搭載。PCV-RZ60シリーズには「VAIO Edit Components LE」を搭載。ただしハードディスク内に備えるインストーラーにより、「Adobe® Premiere® 6.0」へのアップグレード(有償)後、「VAIO Edit Components」をインストールできます。

◎より多彩な効果を盛り込んだ「VAIOトランジション」:

ソニー製の業務用編集機の技術に基づいた高品位なトランジション効果プラグインです。全26種*の多彩な効果はそれぞれが効果の加減を詳細に調整できます。

＊「VAIO Edit Components LE」では5種類。

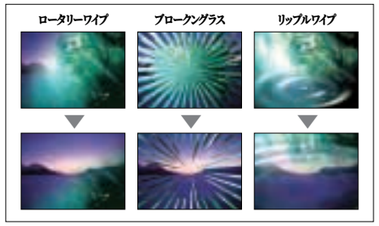

◎MPEG映像を読み込んで、1フレーム単位の編集が可能:

ソニー独自のMPEG編集エンジンにより、新たに「Adobe® Premiere®」上でMPEG1、MPEG2映像の編集を実現。シーンの結合や加工なども1フレーム単位の高精度で行えます。また、シーンの結合や加工は編集を行った部分にのみ行うため、未編集部分の画質を損なわず、より高速な画像処理が可能です。編集したMPEG映像は、MPEG2(8／4Mbps)、MPEG1形式、さらにビデオカプセル形式でファイル出力が行えます。

※MPEG2編集機能は、「VAIO Edit Components LE」には含みません。
※編集が行えるMPEGファイルは、「Giga Pocket」、「DVgate Assemble」、「MovieShaker」のソニー製アプリケーションが出力したMPEGファイルのみサポートしています。
※Adobe® Premiere® 上でのMPEG編集は、システムに高い負荷をかけるため、DV編集と比較して反応速度が遅くなります。

ビデオ編集作業がスムーズに行える USBジョグコントローラー付属[PCV-RZ70Pシリーズ]

新設計のUSBジョグコントローラーは、キーボードの横に置けるコンパクトサイズ。ムービーのコマ送り操作を直感的にコントロールできるジョグダイヤルに、再生／逆再生の速度をコントロールできるセンターポイントなど、「Adobe® Premiere®」の編集作業がいっそうスムーズに行えます。また、「Giga Pocket」やDVD再生などの再生操作などにも対応しています。

■ジョグコントローラーの機能例(Adobe® Premiere®の場合)

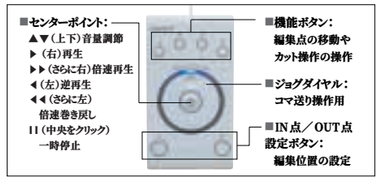

ジョグコントローラー対応ソフト:Adobe® Premiere、DVgate Motion／Assmble、Giga Pocket、PowerDVD、DigiOnSound®2 L.E.、TMPGEnc DVD Source Creator for VAIO ※ソフトウエアによって機能は異なります。

ビデオ作品のタイトル画面づくりが行える「Adobe® Photoshop® Elements」。

多彩な機能を使ってユニークなタイトル画面づくりが行えます。カットイン映像用の静止画加工など、ビデオ作品づくりのための素材づくりがいっそう充実します。

20書体のユニークな書体を揃えた「Dyna Font」。[PCV-RZ70Pシリーズ]

20書体のユニークな書体を集めた「Dyna Font」をプリインストール。映像の雰囲気にあわせた書体を選べばより効果的なタイトル画面が作れます。

完成した作品にアフレコ編集が行える「DigiOnSound®2 L.E.」。[PCV-RZ70Pシリーズ]

マルチトラックに対応したサウンド編集ソフト。マイク／ライン入力からのデジタル録音機能により、AVIファイルを再生しながらナレーションを付加できます。また多彩な音声フィルターにより、BGMをユニークに演出できます。

アナログ素材もデジタルで保存できる「DV↔アナログ変換機能」。

PCV-RZ70P・RZ60シリーズには、DV映像とアナログ映像を相互に変換するハードウェアを搭載。Hi8やVHSなどのアナログ映像をDV形式で取り込めます。

「Adobe® Premiere® 6 LE」優待提供サービス

PCV-RZ50シリーズのご登録カスタマーの方へ、ビデオ編集・加工ソフト「Adobe® Premiere® 6 LE」とビデオ編集解説書をセットにして8,600円(税別、送料別)で優待提供します。詳しくはVAIOホームページ内のカスタマー専用サイト「アップグレードエリア」でご案内します。

ソニーがおすすめするMicrosoft® Windows® XP

ワンクリックで作る。長時間DVD作成にこだわる。DVD制作も自分スタイルになる。

www.vaio.sony.co.jp/RZ/ ← こちらのページでは、バイオRZについて詳しい情報をご紹介しています。

デジタルハンディカムで撮った映像を、そのままDVDに。ビデオ編集した作品を、メニュー画面にまでこだわってオリジナルDVDに仕上げる。バイオRZなら、ワンクリック操作が基本の手軽なDVD制作から高度なオーサリングまで、思いのまま。映像はバイオにためてDVDに。新しい見る楽しみが生まれます。

ワンクリックの軽快な操作で、手軽なDVDづくりが楽しめる「Click to DVD」。

「Click to DVD」は、ハンディカムやサイバーショットで撮影した素材を使って、手軽な操作でDVDづくりが楽しめるソニーオリジナルソフトウェア。「おまかせコース」ならデジタルハンディカムで撮った映像から、たったワンクリックの操作でDVDが作成できます。シーンの切れ目で自動的にチャプターを分割したり、上書きしたテープに残った過去の映像は自動でカットするなど、面倒な設定や操作をすることなく、大切な思い出を気軽にDVDとして記録します。さらに、メニュー画面も自動作成。撮影時間のまとまりでメニューを自動的に作成し、動く背景画像や各シーンのサムネイル画像も動画で作成します。

◎わかりやすい操作でこだわったDVD作成も：「おまかせコース」だけではなく、映像の取り込み、並び替えなどの簡易編集や、メニューの文字・背景・BGMの選択なども可能。メニュー画面の表示形式は30種類のテンプレートから選択できます。もちろん、「Adobe® Premiere®」などで完成したAVI（DV）ファイル、MPEGファイルも取り込めるので、よりこだわったオリジナル作品も手軽にDVDにできます。

◎静止画を取り込んで、DVDアルバムを作成：サイバーショットなどで撮った静止画データを使ってDVDアルバムを作ることもできます。DVDプレーヤーでの再生では、アルバム形式の順次表示だけでなく、トランジション効果やBGMを加えたスライドショー形式も行えます。また、動画ファイルと静止画ファイルを一緒に保存して1枚のDVDで両方を楽しむことも可能です。

「Simple DVD Maker」で、気軽にDVD記録。

「Giga Pocket」で録画した映像などをドラッグ&ドロップでDVDにできるソフトウェア。ビデオカプセルのほか、MPEGファイルやAVI（DV）ファイルにも対応しています。AVI（DV）ファイルを素材とした際には、DVDビデオフォーマットの上限である10Mbpsでの高画質記録も可能です。また、音声のドルビーデジタル2ch圧縮に対応しているので、Giga Pocketの標準画質（MPEG2・4Mbps）で2時間40分の映像を記録できます。

「DVDit! for VAIO」で、こだわりのDVDオーサリング。

自由度の高いデザイン機能を備え、オリジナルのDVDが作れるDVDオーサリングソフト。メニュー画面の作成では、映像アイコンをドラッグ&ドロップするだけでボタンとして設定できます。背景画像やボタン用アイコンは用意されているものだけでなく、自由に追加でき、ワイド映像にも対応しています。ビデオ編集したAVI（DV）ファイルを「DVgate Assemble」や「TMPGEnc DVD Source Creator for VAIO」で変換したMPEG2映像を素材にできます。

2パスVBR方式のMPEG2エンコードで長時間DVDの作成を実現

1枚のDVDディスクに収録しきれない長時間のAVI（DV）／MPEG2映像を最適な画質・サイズに変換することができるMPEG2ソフトウェアエンコーダー「TMPGEnc DVD Source Creator for VAIO」。エンコードする前に映像全体の動き検出を行い、最適なビットレートを配分する2パスVBR（可変ビットレート）でMPEG2変換を行うことができます。低ビットレートにおいても、画質への影響を抑え、5時間までの映像をDVD1枚に収録*することが可能です。

＊エンコードには、映像の長さの2～3倍相当の時間が必要です。
※作成したMPEGファイルは、「DVDit! for VAIO」でのみオーサリングが行えます。
※「DVgate」でキャプチャしたAVI（DV）ファイル、または「Giga Pocket」で録画し、ファイル書き出ししたMPEGファイル等を変換元の素材とすることができます。

情報量を映像に合わせて配分するVBR方式。

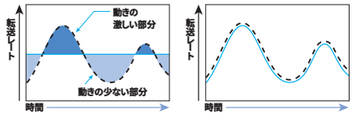

固定ビットレート方式では、常に一定のビットレート（1秒あたりにやりとりする情報の量）で記録するため、記録する情報のムダや情報量の不足が生じます。

2パスVBR方式では、動きの多い部分でビットレートを高くし、動きの少ない部分でビットレートを低くするため、情報量を効率よく使えます。

■DVD-R／RWディスクの収録可能時間

転送レート	Clik to DVD	Simple DVD Maker	DVDit! for VAIO
10Mbps	—	約1時間	—
8Mbps	約1時間	約1時間18分	約1時間7分
6Mbps	約1時間30分	約1時間43分	—
4Mbps	約2時間	約2時間40分	約1時間57分
1.41Mbps	約3時間45分	約7時間45分	約3時間45分

DVDit! for VAIOの場合、「TMPGEnc DVD Source Creator for VAIO」を使うことにより、最大5時間までの収録が可能です。

■ DVD-R／RWには、DVDビデオフォーマットでの記録が可能です。ビデオレコーディング規格での記録には対応していません。DVD-RWディスクを使ってDVDを作った場合、DVD-RWに対応していないDVDプレーヤーでは再生できません。■ 複製不可の設定がされたDVD-ROMやDVDビデオは、バックアップを作成することはできません。■ DVDビデオフォーマットで記録されたDVD-R／DVD-RWは、一部のDVDプレーヤーおよび一部のDVDビデオ再生機能を持ったバイオで再生させることができます。現在、以下のソニー製DVDプレーヤーのみでの再生を確認しています。・DVP-S313／S717D／S9000ES／F21／F15／F5／FX1／NS300／NS500P、DVPK-S300／DVPK-15（2000年以降に発売のソニー製DVDプレイヤー。ただしDVP-F5／FX1はDVD-Rのみ）・プレイステーション2：SCPH-18000／30000（DVD Player Ver.2.00以降。ただし、DVD-Rのみ）ただし、これらはDVDプレーヤーでの再生を保証するものではありません。メディアへの記録状態や、再生プレーヤー側のピックアップの状態等で再生できない場合があります。DVD再生機器での最新の動作確認状況はVAIOホームページ「SUPPORT」内の機種別ページ上でご案内いたします。
■ 書き込み対応ディスク：DVD-Rは DVD-R for General Ver.2.0に準拠したディスク、DVD-RWはDVD-RW Ver.1.1に準拠したディスクの書き込みに対応しています。
※"プレイステーション2"は、株式会社ソニー・コンピュータエンタテインメントの商品です。

ソニーがおすすめするMicrosoft® Windows® XP

創造する。操る。すべてのパフォーマンスは、このハイスペックから生まれる。

www.vaio.sony.co.jp/RZ/ ← こちらのページでは、バイオRZについて詳しい情報をご紹介しています。

デザインを一新して誕生したバイオRZ。そのボディには、Pentium® 4 プロセッサー 2.80GHz（RZ70Pシリーズ）の高速CPU、DVD-RWドライブの搭載をはじめ、バイオの世界を極めるための高性能を結集。映像クリエーションからネットワークする楽しみまで、バイオ最強のハイスペックでサポートします。

使いやすさとメンテナンス性をさらに高めた、新開発シャーシーを採用。

バイオRZには、スタイリッシュなデザインのマイクロタワー型シャーシを採用。メモリーやPCIボード、ハードディスクの増設に配慮した構造とすることで、使いやすさとメンテナンス性を高めています。

※PCIボードやハードディスクなどの周辺機器を増設された場合、増設によって発生した不具合は保証・サポートの対象外となります。また、取り付けによる故障や事故がおきた場合は、修理はすべて有償となります。

新世代のインテル® Pentium® 4 プロセッサーを全モデルに搭載。

バイオRZには、全モデルにシステムバスクロック533MHzとなった新世代のインテル® Pentium® 4 プロセッサーを搭載。512KBの2次キャッシュメモリーなどとともに優れたパフォーマンスを発揮します。特にストリーミングSIMD拡張命令2に対応したソニー独自の「DV→MPEG2変換ソフトウェア」は、リアルタイムを超える高速なMPEG2変換を実現します*。

＊DV→MPEG2変換は、「Click to DVD」、「DVgate Assmeble」「Simple DVD Maker」に含まれます。また、変換速度は映像の内容によって異なる場合があります。

CPUの高性能を支える高性能チップセット、RDRAMメモリーなどを採用。

PCV-RZ70P・RZ60シリーズには、インテル® 850Eチップセットを、PCV-RZ50シリーズにはSiS651チップセットを採用。ともにシステムバスクロック533MHzに対応し、高速な動作を可能とします。さらに、PCV-RZ70Pシリーズでは、PC800-40規格のRDRAMメモリー512MB、UltraATA100対応の大容量ハードディスク160GBを搭載。膨大な情報量を持つ映像ファイルの保存にも余裕で応えます。

4.7GBの大容量記録を実現した、DVD-RWドライブを全モデルに搭載。

DVD-R／RW、CD-R／RWディスクの書き込みが可能なDVD-RWドライブを全モデルに搭載。DVDディスクへのデータ書き込みやDVDビデオフォーマットでの記録が行えます。DVD書き込み速度は最大2倍速（DVD-RWは等倍速）、CD書き込みは最大8倍速（CD-RWは最大4倍速）で、バッファーアンダーラン防止機能により、書き込み時の信頼性を向上しています。また、PCV-RZ70Pシリーズでは、DVD-RWドライブとDVD-ROMドライブの双方を搭載したツインドライブ搭載としました。自分のオリジナル作品を記録したDVDなどの複製が手軽に行えます。

※著作権保護されたDVDビデオの複製はできません。

ブロードバンド接続やホームネットワークの構築が手軽に行えるネットワークコネクター搭載。

100BASE-TX／10BASE-T対応ネットワークコネクターを全モデルに採用。ブロードバンド接続や「VAIO Media」を楽しむためのホームネットワークの構築がハードウェアの追加をすることなく手軽に実現できます。

前面ビデオ入力端子やPCカードスロットなど、多彩なインターフェース。

本体前面パネル内には、i.LINK端子（4ピン）、ビデオ入力端子を装備。デジタルハンディカムやアナログビデオデッキを手軽に接続できます。また、ワイヤレスLANが手軽に使えるPCカードスロットやハイスピードモード対応USB2.0端子、メモリースティックスロットなど、充実したインターフェースを備えます。

ドルビーデジタル音声出力に対応した、光デジタルオーディオ出力を全モデルに装備。

ドルビーデジタル5.1chサラウンド信号の出力に対応した光デジタルオーディオ出力を装備しました。AVアンプなどと接続することにより、本格的な5.1チャンネルサラウンド再生を実現できます。

付属スピーカーでサラウンド再生が可能な、ドルビーバーチャルスピーカー機能。

新たに、ドルビーバーチャルスピーカー機能を採用。DVDビデオの再生時に、付属スピーカー2本で臨場感豊かなサラウンド再生が楽しめます。また、ドルビーヘッドホン機能によるヘッドホンでのサラウンド再生も可能です。

※ドルビー、DOLBYおよびダブルD記号はドルビー・ラボラトリーズの商標です。

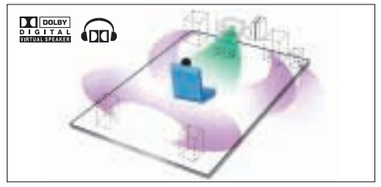

静粛性を高め、省電力に貢献するファンコントロールを採用。徹底した省電力設計。

内部の温度に合わせて、CPU、電源、本体用の3つの冷却ファンの回転数を独立して制御することにより、静粛性を高め、省電力化にも貢献します。また、徹底した省電力設計により、約3W以下でのスタンバイを実現しました。

新開発のボディに充実のインターフェースを搭載。つなぐほどに楽しみが広がる。

USBジョグコントローラー

PCV-RZ70Pシリーズのみ

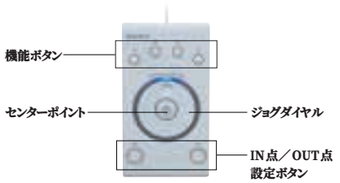

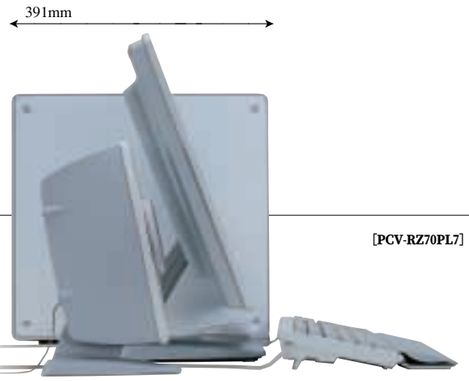

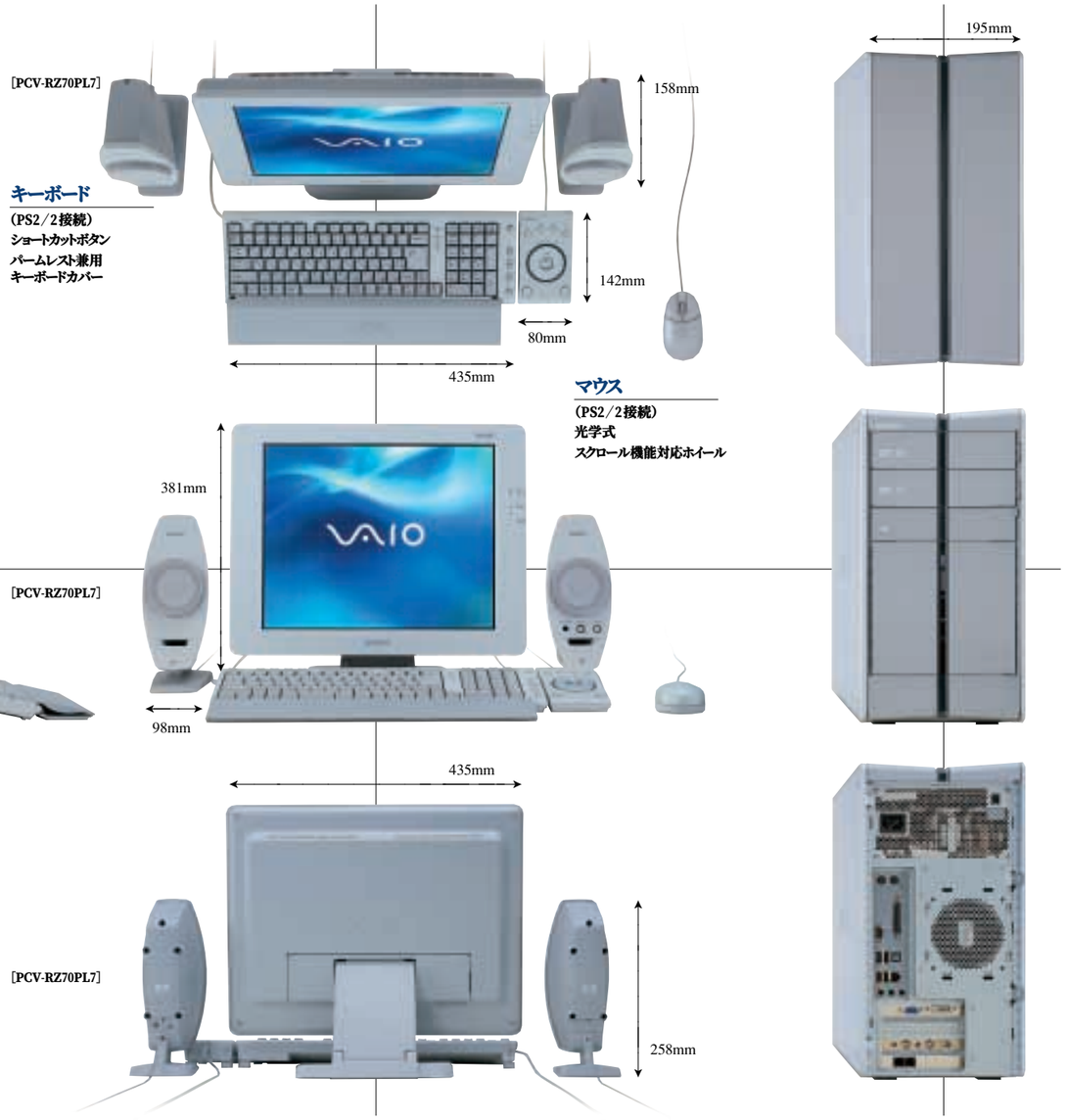

キーボード

(PS2／2接続)
ショートカットボタン
パームレスト兼用
キーボードカバー

マウス

(PS2／2接続)
光学式
スクロール機能対応ホイール

スピーカー

PCVA-SP4

●最大出力：3W+3W(JEITA)●外形
寸法：幅98×高さ258×奥行158mm
●質量：L側約620g、R側約670g

正面

[PCV-RZ70Pシリーズ]

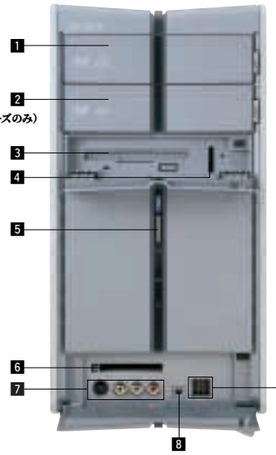

正面

[PCV-RZ60シリーズ]
[PCV-RZ50シリーズ]

背面

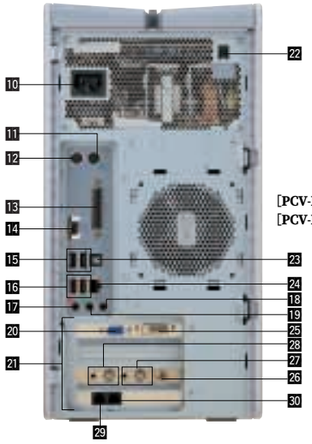

[PCV-RZ70Pシリーズ]
[PCV-RZ60シリーズ]

背面

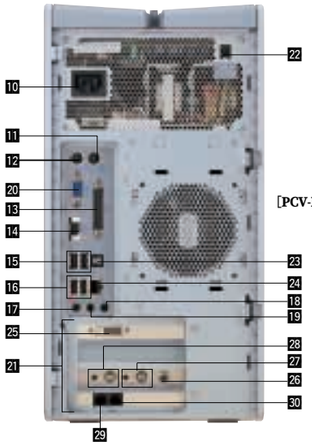

[PCV-RZ50シリーズ]

1 DVD-RWドライブ
2 DVD-ROMドライブ (PCV-RZ70P シリーズのみ。)
3 フロッピーディスクドライブ
4 メモリースティックスロット*1
5 電源スイッチ
6 PCカードスロット(TypeII)
7 前面入力端子
　S映像入力
　ビデオ入力(ピンジャック)
　オーディオ入力(ピンジャック)
8 i.LINK(IEEE1394)端子S400(4ピン)
9 USB2.0コネクター
10 AC INPUT(AC電源入力)プラグ
11 マウスポート(PS／2)
12 キーボードポート(PS／2)
13 プリンター／パラレルポート
14 i.LINK(IEEE1394)端子S400(6ピン)
15 USB1.1コネクター(PCV-RZ50はUSB2.0)
16 USB2.0コネクター
17 マイク入力
18 オーディオライン入力
19 スピーカー／ヘッドホン出力(ステレオミニプラグ)
20 ディスプレイ用コネクター
21 拡張スロット

[PCV-RZ70P・RZ60シリーズ]
1番*2(使用済み)：PCI(モデム／PCMCIAカード)
2番(使用済み)：PCI(TVチューナー内蔵MPEG2リアルタイムエンコーダーボード)
3番(空き)：PCI
4番(使用済み)：AGP(ビデオカード、AGP 4×モード動作)

[PCV-RZ50シリーズ]
1番*2(使用済み)：PCI(モデム／PCMCIAカード)
2番(使用済み)：PCI(TVチューナー内蔵MPEG2リアルタイムエンコーダーボード)
3番(空き)：PCI
4番(使用済み)：AGP(DVIコネクターボード)

22 付属スピーカー用電源コネクター
23 光デジタル音声出力
24 ネットワークコネクター(100 BASE-TX／10BASE-T)
25 デジタルディスプレイ用コネクター(DVI)：PCVD-17SD1/W、PCVD-15XD6/W用のDVI方式準拠のデジタルディスプレイ用接続端子。
26 VHF／UHF(アンテナ)端子
27 ビデオ入力(ビデオ／Sビデオ共用)
28 ビデオ出力(ビデオ／Sビデオ共用)*3
29 電話器端子
30 電話回線端子

*1：静止画／動画データなど、通常のファイルデータの書き出し／読み込み専用です。「マジックゲート メモリースティック」も使用可能ですが著作権保護(暗号化)を施された音楽ファイルの書き出し／再生はできません。
*2：1番スロットの搭載ボードは背面モデム／前面PCカード兼用の一体型ですので、外すことはできません。
*3：ビデオ映像出力専用です。パソコンのデスクトップ画面は出力しません。

マルチリモコン

受光ユニット

(USB接続)

17型TFT液晶デジタルディスプレイPCVD-17SD1／W

[PCV-RZ70PL7・RZ60L7付属ディスプレイ]

17型TFT液晶
デジタルインターフェース
エルゴノミックアングル・デザイン

[PCVD-17SD1／Wの主な仕様]

●液晶パネル：サイズ・・・17型、表示方式・・・アクティブマトリックス方式(a-siTFT)●最大解像度：SXGA 1280×1024●最大発色数：1619万色●外形寸法：幅435×高さ381×奥行200mm●質量：約6.5kg(ACアダプター含まず)

※バイオでは付属するモデルのみ動作を保証(2002年9月現在)。※本ディスプレイはバイオへの付属用で単品製品ではありません。

15型TFT液晶デジタルディスプレイPCVD-15XD6／W

[PCV-RZ50L5付属ディスプレイ]

15型TFT液晶
デジタルインターフェース
エルゴノミックアングル・デザイン

[PCVD-15XD6／Wの主な仕様]

●液晶パネル：サイズ・・・15型、表示方式・・・アクティブマトリックス方式(a-siTFT)●最大解像度：XGA 1024×768●最大発色数：1677万色●外形寸法：幅380×高さ360×奥行200mm●質量：約4.9kg(ACアダプター含まず)

※バイオでは付属するモデルのみ動作を保証(2002年9月現在)。※本ディスプレイはバイオへの付属用で単品製品ではありません。

［ディスプレイについてのご注意］ 液晶画面は非常に精密度の高い技術で作られていますが、ごくわずかの画素欠けや常時点灯する画素があります。また、見る角度によってすじ状の色むらや明るさのむらが見える場合があります。これらは液晶ディスプレイの構造によるもので、故障ではありません。交換・返品はお受けいたしかねますのであらかじめご了承ください。

ソニーがおすすめするMicrosoft® Windows® XP

静止画や音楽再生など、バイオの楽しみが味わえる充実の付属ソフトウェア。

ネットワークでバイオのAVコンテンツを多彩に楽しめる「VAIO Media」。

バイオのハードディスクに保存した映像や音楽、静止画をネットワークでやりとりして楽しめるソフトウェア。わかりやすい操作で他のバイオからバイオRZのAVコンテンツを再生できます。

「VAIO Media」をテレビで楽しめる「ルームリンク」。

「ルームリンク」を使えば、「VAIO Media」の映像や音楽、静止画の楽しみをテレビの大画面で楽しめます。「ルームリンク」のリモコンを使って、テレビ番組や音楽を再生したり、「Giga Pocket」の録画予約などがスムーズに行えます。

お気に入りの音楽を多彩に楽しめる「SonicStage」。

ハードディスクに録音した音楽を、ジュークボックス感覚で楽しめるソフトウェア。インターネット上の音楽配信サービスで購入した楽曲をプレイリストで管理し、多彩に再生して楽しめます。

静止画管理から、加工・印刷など、多彩に楽しめる「PictureGear Studio」。

静止画の取り込み・管理からプリント作品づくりまでまとめて楽しめるソフトウェア。フォトアルバム作成やポストカード／ラベル印刷など、豊富な機能をを分かりやすい操作で行えます。

Microsoft® Windows® XP Professional(PCV-RZ70Pシリーズのみ)

「Microsoft® Windows® XP Professional」は、ブロードバンド時代に求められる高いセキュリティとネットワーク機能を備え、よりクリエイティブな環境を提供します。またドメインへの参加もサポートしており、大規模なネットワークに接続してもご活用いただけます。

Microsoft® Windows® XP Home Edition(PCV-RZ60・RZ50シリーズ)

フル32ビットのWindowsエンジンを土台に、スマートな新機能と使いやすいインターフェースを採用した「Microsoft® Windows® XP Home Edition」を搭載。

ブロードバンド接続の申し込みもできる豊富なオンラインアクセスソフト。

各種インターネットプロバイダーへの入会手続きが手軽に行えます。各プロバイダーの用意するブロードバンド接続サービスのお申し込みも可能です。

［バイオRZ］付属ソフトウェア一覧

※アドビ システムズ社製のソフトウェアは、アドビ システムズ(株)により90日間の無料サポートがご利用いただけます。以後は同社による有料サポートメニューが用意されています。

	カテゴリー	ソフトウェア
OS	OS	Microsoft® Windows® XP Professional(PCV-RZ70Pシリーズのみ)
		Microsoft® Windows® XP Home Edition(PCV-RZ60・RZ50シリーズのみ)
テレビ録画	テレビ録画／管理／再生 統合ソフト	Giga Pocket Ver.5.0
	Giga Pocket専用ビューワー／コントローラー	PicoPlayer Ver.5.0(MPEG1・2再生可能)
	Giga Pocket リモート予約	iRCommander Ver.1.1
	Giga Pocket DVD作成ツール	Simple DVD Maker Ver.1.2
ビデオ編集	DV動画／静止画 入出力／簡易編集	DVgate Ver.2.6*2(MPEG2変換対応)
	・DV動画入出力／DVテープインデックススキャン	・DVgate Motion
	・DV動画ファイルクリッピング／DV動画ファイル連結・MPEG1／MPEG2変換	・DVgate Assemble
	DV静止画キャプチャー	・DVgate Still
	動画編集・加工	MovieShaker Ver.3.3*2(MPEG2変換対応)
		Adobe® Premiere® 6.0日本語版(PCV-RZ70Pシリーズのみ)
		Adobe® Premiere® 6 LE日本語版(PCV-RZ60シリーズのみ)
	Premiereプラグイン	VAIO Edit Components Ver.2.0(PCV-RZ70Pシリーズのみ)
		VAIO Edit Components Ver.2.0 LE(PCV-RZ60シリーズのみ)
	DVD再生ソフト	PowerDVD™ XP for VAIO(ドルビーバーチャルスピーカー、ドルビーヘッドホン対応)
	ムービープレーヤー	QuickTime 5
	ストリームプレーヤー	RealPlayer 8 Basic
	AV再生ソフト	Windows Media™ Player 8
DVD作成	MPEGオーサリングソフト	Click to DVD Ver.1.0
		DVDit! for VAIO
	MPEG2エンコードソフト	TMPGEnc DVD Source Creator for VAIO
音楽	OpenMG対応 音楽ファイル管理／再生ソフト	SonicStage Ver.1.5
	サウンド編集	DigiOnSound®2 L.E. for VAIO(PCV-RZ70Pシリーズのみ)
静止画・写真	画像ファイルマネジメント	PictureGear Studio Ver.1.0
	静止画作成・加工(フォトレタッチ)	Adobe® Photoshop® Elements
ホームネットワーク	音楽・静止画・ビデオ 統合プレーヤー	VAIO Media Ver.2.0
	統合サーバー環境	VAIO Media Platform Ver.2.0
コミュニケーション	ビジュアルコミュニケーション	Network Smart Capture Ver.1.0

	カテゴリー	ソフトウェア
コミュニケーション	オンラインビジュアルコミュニケーション	Q-zé Talk(キュゼ・トーク) Ver.1.2
	インターネット放送	URecSight Ver.2.2*2
	インターネット・メール	Microsoft® Outlook Express 6
		Microsoft® Internet Explorer 6
		So-net簡単スターター
		OCNスタートパック for Windows Ver3.1
		ODNスターターキットソフトウェア
		ぷらら入会／接続ソフト(P'z Dialer)
		@niftyでインターネット
		AOL 7.0 for Windows
		DIONオンラインサインアッププログラム
		BIGLOBEでインターネット Ver.1.0
実用ツール	DVD-R／RW・CD-R／RWライティングソフトウェア	RecordNow DX
	デジタルマップナビゲーター	Navin 'You Ver.5.5
	クリエ用地図切り出しツール	MapCutter Ver.2.1
	サンプル地図データ	Navin 'You専用マップ3サンプル版(東京23区・名古屋市・大阪市)
	ユーザーズポイントサンプルデータ	Navin 'You専用グルメスポット by Walkerplus.com
	電車交通案内	乗換案内 時刻表対応版
	PDFビューワー	Adobe® Acrobat® Reader 5.0J
	ウィルスチェッカー	Norton AntiVirus 2002
設定・ユーティリティー	バイオ専用ソフトウェアランチャー	バイオメニュー
	アプリケーション等起動設定	VAIO Action Setup Ver.1.5
	ユーティリティー	システム情報
サポート・ヘルプ	VAIOマニュアル	CyberSupport for VAIO Ver.4.0
	Windows入門書(HTML)	できるWindows® XP for VAIO
	バイオの基礎を学習	How to VAIO
その他	VAIOオリジナル壁紙	VAIO壁紙
	オンラインカスタマー登録	VAIOオンラインカスタマー登録
	VAIOオリジナルGUIセットアップ	UI Design Selector
	情報配信	Grami Best Selection／Grami Stick

＊1：システムの再インストールは付属リカバリーディスクにて行います。OSの単体インストールはできません。また、付属ディスク以外によるOSのインストールはサポートの対象外となります。＊2：2002年9月1日現在、ソニーが2002年8月末日までに日本国内で発売したDV端子付きの家庭用DV機器各モデル(メディアコンバーター、Digital8を含む。ツーリストモデルは除く)でのみ接続動作を確認しています。ただし、DCR-VX1000、およびDV端子アップグレードを行ったDCR-VX700は動作対象外となります。また、本機のMovieShaker Ver.3.3では、同日までにソニーが日本国内で発売した家庭用MICROMV機器(ツーリストモデルは除く)との接続動作も確認しています。

● Microsoft、Windows、Windows Media、Outlookは米国Microsoft Corporationの米国およびその他の国における登録商標または商標です。● Sonic、Sonic Solutions、DVDitは米国Sonic Solutions社の米国およびその他の国における商標です。● Adobe、Adobe Photoshop、Adobe Premiere、Adobe Acrobat Readerは Adobe Systems Incorporated(アドビ システムズ社)の商標です。● DigiOn、DigiOnSoundは、株式会社デジオンの登録商標です。● 「i-mode／アイモード」、「i-モード／アイモード」は、株式会社NTTドコモの登録商標です。●「iRCommander」、「テレビ王国」はソニー株式会社の登録商標です。 ● QuickTime and the QuickTime logo are trademarks used under license.QuickTime is registered in the U.S. and other countries. ●「RealPlayer」は、米国または諸各国において、米国RealNetworks, Inc社の登録商標あるいは登録申請中の商標です。 ● So-net、ソネット、およびSo-netロゴはソニー株式会社の登録商標です。 ●OCNは、NTTコミュニケーションズ株式会社の商標です。● ODNは日本テレコム株式会社の商標です。●「ぷらら」は株式会社ぷららネットワークスの登録商標です。 ● @niftyはニフティ株式会社の商標です。 ● 2002 AMERICA ONLINE INC. All Rights Reserved. ● DIONはKDDI株式会社の登録商標です。●BIGLOBEは日本電気株式会社の登録商標です。● Symantec、Symanteco ロゴ、Norton AntiVirusは、Symantec Corporationの登録商標です。2002 Symantec Corporation. All Rights Reserved. ●「できる」は株式会社インプレスの登録商標です。●All rights Reserved.Copyright©CyberGene.com Corporation.Contains IP3 Technology licensed from Visionarts,Inc.Portions of this software are based in part on the work of the Independent JPEG Group●Released Version v1.01 Copyright ©2001-2002 CyberGene.com Corporation.This product contains a software product of Visionarts,Inc."Net Icon Driver"(Copyright©2001-2002 Visionarts,Inc All rights reserved.).This product contains IP3 Technology licensed by Visionarts,Inc.Portions of this software are based in part on the work of the IndependentJPEG Group.● その他本書に記載されているシステム名、製品名は、一般に各開発メーカーの登録商標あるいは商標です。なお、本文中では、™、®マークは明記しておりません。 ※ソフトウェアによっては取扱説明書を付属せず、ヘルプ画面のみで操作説明を行うものがありますのでご了承ください。 ※これらソフトウェアには、1)ソニーVAIOカスタマーリンクによるサポート 2)各ソフトウェアメーカーによるサポート 3)サポート対象外 の3種類があります。詳しくは製品に付属の説明書に掲載されています。

バイオの楽しみをさらに広げる、多彩な関連製品。

ワイヤレスLANがより身近になるブリッジタイプのアクセスポイント。

ワイヤレスLAN アクセスポイント(ブリッジタイプ)
PCWA-A520
オープン価格
10月下旬発売予定
※写真は、アンテナ部です。

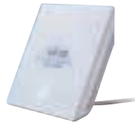

5GHz 対応

CarrierGate

■アンテナ部を別ユニットにすることにより、より快適な通信を実現。■ネットワークコネクター(100BASE-TX／10BASE-T)×1。ルーター機能を省略したブリッジ型 ■使用周波数：5GHz帯 ■最大データ転送速度：54Mbps(使用状況により異なります)

※本製品の使用にはIPアドレスが1個必要となります。※本製品はルーター機能を含まないブリッジ製品です。インターネット接続にはセキュリティ維持のため、別途ルーターなどを使用されることをおすすめします。

最大54Mbpsの高速転送を実現した5GHzワイヤレスLANアクセスポイント。

ワイヤレスLAN アクセスポイント
PCWA-A500
オープン価格

5GHz 対応

CarrierGate

■ワイヤレスLANの新しい標準規格IEEE802.11aに準拠。最大54bpsの高速転送でMPEG2の動画をワイヤレスで再生できます。■Ethernet(100BASE-TX／10BASE-T)端子を2つ装備。ルーター機能搭載。■使用周波数：5GHz帯 ■最大データ転送速度：54Mbps(使用状況により異なります) ■外形寸法:幅159×高さ233×奥行48mm(スタンド奥行き91mm) ■質量:約1.2kg ■消費電力：約7W

※2.4GHzワイヤレスLANとの通信はできません。

MPEG2映像も快適に楽しめる5GHzワイヤレスLAN PCカード。

ワイヤレスLAN PCカード
PCWA-C500
オープン価格

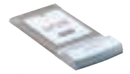

5GHz 対応

CarrierGate

■ワイヤレスLANアクセスポイントPCWA-A520・A500と組み合わせて、高速ワイヤレスLANが楽しめます。■高感度アンテナをカード本体と一体化。■規格：IEEE802.11a(無線LAN標準互換プロトコル) ■伝送距離*：～100m

＊使用状況により異なります。
※2.4GHzワイヤレスLAN製品とは通信できません。

バイオとAV機器をネットワークでつなぐネットワークメディアレシーバー「ルームリンク」。

ネットワーク メディアレシーバー
PCNA-MR1
オープン価格
11月上旬発売予定

■バイオにためたAVコンテンツを、ネットワークを通じて離れた場所にあるテレビなどで楽しめます。■付属の専用リモコンを使って、テレビ画面上ですべての操作が可能。■ネットワークコネクター(100BASE-TX)、S-ビデオ／ビデオ出力、オーディオ出力、光デジタル音声出力端子を装備。■外径寸法：幅29(スタンド脚部 幅60)× 高さ141×奥行155mm ■質量：約600g(本体)、約50g(スタンド) ■消費電力：約6.5W

「ルームリンク」をワイヤレスで楽しめるワイヤレスLANコンバーター。

ワイヤレスLAN コンバーター
PCWA-DE50
オープン価格
10月下旬発売予定
※写真は、アンテナ部です。

5GHz 対応

■バイオや「ルームリンク」のネットワークコネクターに接続して、5GHzワイヤレスLANでの通信が可能。 ■アンテナ部を電源部と分離し、より快適な通信を実現。■ワイヤレスLANアクセスポイントPCWA-A520・A500と組み合わせて、高速ワイヤレスLANが楽しめます。 ■ネットワークコネクター(100BASE-TX／10BASE-T)×1 ■使用周波数：5GHz帯■最大データ転送速度：54Mbps(使用状況により異なります)

120GBの大容量を手軽に追加できるi.LINKハードディスクドライブ。

i.LINKハードディスク ドライブ
PCVA-HD12
オープン価格
新発売

■35MB／秒の高速データ転送が可能。 ■バイオのi.LINK端子に接続してすぐに使えるホットプラグ&プレイ仕様。■バイオ本体の電源状態(サスペンド、電源オフ)に連動して、i.LINKハードディスクの電源オン／オフを自動で行う電源連動機能を搭載。■バックアップソフト「HD革命／BackUp Lite (Windows® XP／2000対応)」付属。■端子：i.LINK端子(6ピン)×2 ■外径寸法：幅171×高さ58×奥行304mm ■質量：約2.4kg(本体のみ)

＊電源連動機能は、6ピン－6ピンのi.LINKケーブルで接続した場合に機能します。

107万画素メガピクセル3CCD搭載の高画質ネットワークハンディカム。

3.5型液晶モニター搭載 デジタルビデオ カメラレコーダー
DCR-TRV950
オープン価格

■高度な撮影テクニックに応えるマニュアル機能を搭載。 ■Bluetooth搭載により、ワイヤレスでインターネット接続が可能。

※本機をお使いになるには、別売のアクセサリーキットACCKIT-QMM5希望小売価格29,000円が必要です。

有効500万画素CCD、カールツァイスレンズ搭載。サイバーショット〈F717〉。

“メモリースティック” デジタルスチルカメラ
DSC-F717
オープン価格
新発売

■有効500万画素SuperHAD CCD、カールツァイスレンズなどの高画質。■暗所撮影機能搭載。■マグネシウム製ボディ採用。■連続最大約90分の長時間の動画撮影と、高画質のMPEGムービーHQXを採用。

バイオで手軽にテレビ電話が楽しめるビジュアルコミュニケーションカメラ。

ビジュアル コミュニケーションカメラ
PCGA-UVC10
オープン価格
新発売

■1／5.5型CMOSセンサー(総画素数37万画素)■大画面のテレビ電話が楽しめる「With YouCall」添付 ■電源：USBバスパワー ■外径寸法(カメラ部)：幅60×高さ34×奥行33mm ■質量(カメラ部)：約42g ■付属品：取り付けアダプタ(三脚用ネジ穴付き)／インストールCD-ROMほか

データ記録用書き換え型DVDメディア。

データ用DVD-RW
DMW47 オープン価格
●記録容量4.7GB(片面)

データ用DVD-R
DMR47 オープン価格
●記録容量4.7GB(片面)

増設メモリーモジュール

PCV-RZ70P・RZ60シリーズ用
PC800-40対応512MB増設メモリーモジュール
PCVA-MM512X (256MB 2枚1組) オープン価格
※PCV-RZ70P・RZ60シリーズは、PC800-40対応のRDRAMのみ動作します。

PCV-RZ50シリーズ用
DDR SDRAM DDR266対応増設メモリーモジュール
PCVA-MM512D (512MB) オープン価格
PCVA-MM256D (256MB) オープン価格

※バイオRZシリーズは、機器内部の構造上、メモリーモジュールの取り付けには知識と経験が必要ですので、ご自身での取り付けは行えません。取り付け作業は販売店にご依頼いただくか、ソニー製メモリー取り付けの場合はソニー(株)VAIOカスタマーリンクの取り付けサービス(有料)もご利用いただけます。

※i.LINKで接続を行うパソコン周辺機器類(ハードディスクドライブやCD-RWドライブなど)は、OSによっては対応していない場合がありますので、あらかじめ動作環境をご確認ください。i.LINKはすべての機器間での接続動作が保証されているものではありません。i.LINK搭載各機器の動作条件と接続の可否情報をご確認ください。動作の可否は各機器のソフトウェア(OSを含む)およびハードウェアによって規定されます。
※本カタログでは、関連製品の仕様や付属品、ご注意事項などについてのすべてを掲載しているものではありません。また、本カタログ掲載のバイオ本体との組み合わせ動作について基本的な動作条件を満たした製品を掲載していますが、本カタログの配布開始時点(裏表紙参照)では、ご使用のうえで必要となる情報をすべて掲載できていない場合があります。製品によってはソニーが別途ダウンロード等で配布するアップグレードプログラムが必要となる場合や、動作に若干の制限事項が生じる場合があります。詳しくは販売店に確認いただくか、各製品のカタログおよびWebサイトをご覧ください。「VAIO」ブランドの関連製品についての最新の情報は、VAIOホームページ内「SUPPORT」機種別ページでご案内しています。

「デジタルビデオ編集」に関するご注意 ■ 本機はビデオ編集専用機ではありません。Windows® OSにより汎用的なパーソナルコンピューターです。本機の取扱いにはWindowsパソコンの基本操作についての習熟が必要です。■ 本機は個人用・家庭用の機器です。本機のビデオ編集機能は、趣味としてのビデオ編集を目的としたものです。 ■ 著作権保護のための信号が記録されている市販素材はハードディスクへ録画することはできません。 ■ Click to DVD Ver.1.0、DVgate Ver.2.6およびMovieShaker Ver.3.3は、2002年9月現在、ソニーが2002年8月末日までに日本国内で発売したDV端子付きの家庭用DV機器各モデル(メディアコンバーター、Digital8を含む。ツーリストモデルは除く)でのみ接続動作を確認しています。ただし、DCR-VX1000およびDV端子アップグレードを行ったDCR-VX700は動作対象外となります。また、本機のMovieShaker Ver.3.3では、同日までにソニーが日本国内で発売した家庭用MICROMV機器(ツーリストモデルは除く)との接続動作も確認しています。 ■ DVgate Ver.2.6は動画映像ファイルをDVテープへ書き出す際の録画開始点を微調整する機能を備えますが、開始点の精度は各DV機器に依存し、若干の誤差が生じます。これは特に、テープ上へつなぎ録画を行われる場合の制約事項となりますのでご注意ください。なお、DV機器の制御はDV(i.LINK)ケーブルを介して行います。LANCなどの制御端子は備えません。 ■ 動作状況によってはフレーム落ちがわずかに生じる場合があります。フレーム落ちを極力防ぐため、取扱説明書に記した環境設定やハードディスクのフォーマットまたはデフラグを必ず行ってください。

Giga Pocketについてのご注意 ■ BS・CSなどの衛星放送は本機の内蔵チューナーでは受信できません。■ ハードディスクに負荷を与えるような大きなファイルを扱う操作を行った場合は、録画が途切れることがあります。■ アナログ入力における注意事項：以下のような同期信号が乱れた映像を入力した際に、映像が途切れたり、取り込みに失敗することがあります。・ノイズの多い映像や乱れた映像を入力したとき ・ビデオテープのつなぎ録りをした部分の再生映像を入力したとき ・ビデオカメラレコーダーの録画時に振動や揺れを加えて撮ったビデオテープの再生映像を入力したとき ・何らかの原因で入力映像の同期信号が乱れたとき ■ 著作権保護の信号が記録されているソフトおよび放送は録画できません。

著作権に関する警告文 ■この製品またはソフトウェアは、あなたが著作権保有者であるか、著作権保有者から複製の許諾を得ている素材を制作する手段としてのものです。もしあなた自身が著作権を所有していない場合か、著作権保有者から複製許諾を得ていない場合は、著作権法の侵害となり、損害賠償を含む保証義務を負うことがあります。ご自身の権利について不明確な場合は、法律の専門家にご相談ください。

※画面はハメコミ合成です。※オープン価格商品の価格は、販売店にお問い合わせください。

ソニーがおすすめするMicrosoft® Windows® XP

［バイオRZ］PCV-RZ70P・RZ60・RZ50シリーズの主な仕様

モデル	PCV-RZ70Pシリーズ	PCV-RZ60シリーズ	PCV-RZ50シリーズ
OS	Windows® XP Professional	Windows® XP Home Edition	
プロセッサー	インテル®Pentium® 4 プロセッサー2.80 GHz	インテル® Pentium® 4 プロセッサー2.53 GHz	インテル® Pentium® 4 プロセッサー2.40B GHz*1
キャッシュメモリー	1次キャッシュ 12Kμ命令実行トレースキャッシュ*2／8KB・データキャッシュ／2次キャッシュ512KB（CPU内蔵）		
システムバス	533MHz		
チップセット	インテル® 850Eチップセット		SiS651チップセット
メインメモリー（標準／最大）	512MB／1GB（RDRAM PC800-40対応）	256MB／1GB*3（RDRAM PC800-40対応）	256MB／1.5GB*4（DDR SDRAM DDR 266対応）
拡張メモリースロット（空きスロット数）	RIMMスロット（RDRAM、184ピン）×4（2）		DIMMスロット（DDR SDRAM、184ピン）×3（1）
表示機能 グラフィックアクセラレーター	NVIDIA GeForce4 MX440™（AGP 4×モード動作）（64MB）／DVI		SiS651チップセットに内蔵
表示機能 ビデオメモリー	64MB（DDR SDRAM）		32MB（メインメモリー共用）
表示機能 表示モード（RGB接続時）*5	1677万色（1600×1200、1280×1024、1024×768、800×600、640×480）		1677万色（1280×1024、1024×768、800×600、640×480）
表示機能 表示モード（DVI接続時）*5	1677万色（1600×1200、1280×1024、1024×768、800×600、640×480）		1677万色（1280×1024、1024×768、800×600、640×480）
記憶機器 ハードディスクドライブ	約160GB（Ultra ATA／100）Cドライブ約20GB／Dドライブ約140GB*7		約120GB（Ultra ATA／100）Cドライブ約20GB／Dドライブ約100GB*7
記憶機器 （MPEG映像録画時間）*8	高画質 約38時間／標準 約75.5時間／長時間 約205時間		高画質 約27時間／標準 約53.5時間／長時間 約147時間
記憶機器 （DV映像記録時間）*8	約10時間		約7時間
記憶機器 CD／DVDドライブ	■ DVD-RWドライブ／書き込み：最大2倍速（DVD-R）*9、等倍速（DVD-RW）*10 最大8倍速（CD-R）、最大4倍速（CD-RW）*11、読み出し：最大6倍速（DVD-ROM） 最大2倍速（DVD-R／RW）*12、最大24倍速（CD-ROM／CD-R／RW） ■ DVD-ROMドライブ／CD最大40倍速、DVD最大16倍速*12	■ DVD-RWドライブ／書き込み：最大2倍速（DVD-R）*9、等倍速（DVD-RW）*10 最大8倍速（CD-R）、最大4倍速（CD-RW）*11、読み出し：最大6倍速（DVD-ROM） 最大2倍速（DVD-R／RW）*12、最大24倍速（CD-ROM／CD-R／RW）	
記憶機器 （バッファーアンダーラン防止機能）	DVD-R／RW、CD-R／RW書き込み時有効	DVD-R／RW、CD-R／RW書き込み時有効	
記憶機器 フロッピーディスクドライブ	3.5型（1.44MB／720KB*7）		
インターフェース 外部接続端子（背面）	●キーボード（PS／2、MiniDIN×1）●マウス（PS／2、MiniDIN×1）●パラレルポート（D-sub 25ピン×1） ●USB ×4（PCV-RZ70P・RZ60はUSB 2.0×2／USB 1.1×2、PCV-RZ50はUSB 2.0×4）●オーディオ入力（ライン入力：ステレオ、ミニジャック×1、マイク入力：モノラル、ミニジャック×1） ●ヘッドホン出力（ステレオ、ミニジャック×1）●ネットワークコネクター（100BASE-TX／10BASE-T）×1●ディスプレイ出力（VGAタイプ、D-sub 15ピン×1／DVIタイプ×1）*13 ●光デジタルオーディオ出力端子×1 ●モデム用モジュラージャック×2（LINE×1、TELEPHONE×1）●i.LINK S400（6ピン）端子×1		
インターフェース Giga Pocket Engine DX用接続端子（背面）	●ビデオ入力（ビデオ・Sビデオ共用特殊端子、MiniDIN×1）●ビデオ出力（ビデオ・Sビデオ共用特殊端子、MiniDIN×1） ●オーディオ入力（ステレオ、ミニジャック×1）●オーディオ出力（ステレオ、ミニジャック×1）●TVアンテナ入力（75Ω、F型コネクター×1）		
インターフェース 外部接続端子（前面）	●i.LINK S400（4ピン）端子×1 ●USB2.0×2 ●MPEG2リアルタイムエンコーダーボード用入力端子（●ビデオ入力：ビデオ×1、Sビデオ×1●オーディオ入力：ピンジャック、ステレオ×1）		
メモリースティックスロット*14	メモリースティックスロット×1		
PCカードスロット	Type II ×1、CardBus対応		
MPEG2リアルタイムエンコーダーボード Giga Pocket Engine DX	●ビデオキャプチャー機能（ビデオ入力→MPEGリアルタイム変換機能）●TVチューナー（VHF 1～12ch、UHF 13～62ch、CATV C13～C35*15、ステレオ、2カ国語）●S-ビデオ、コンポジット入出力端子（入力2系統、出力1系統） ●オーディオ入出力端子（入力2系統、出力1系統）●DV←→アナログ変換機能（PCV-RZ70P・RZ60シリーズのみ）●高画質化回路（3次元Y/C分離、3次元デジタルノイズリダクション、ゴーストリダクション） ●圧縮モード（選択可能） 高画質モード（MPEG2 8Mbps 720×480 30fps）約17分／1GB 標準モード（MPEG2 4Mbps 720×480 30fps）約34分／1GB 長時間モード（MPEG1 1.41Mbps 352×240 30fps）約94分／1GB		
拡張スロット（空きスロット数）	PCI×3（1）*16 AGP×1（0）		
拡張ベイ（空きベイ数）	3.5インチ（ハードディスク用）×2（1）、5インチ×2（0）	3.5インチ（ハードディスク用）×2（1）、5インチ×2（1）	
オーディオ機能	AC97準拠オーディオ、3Dオーディオ（DirectSound3D）対応		
内蔵モデム*17	最大56kbps（V.90）*18／最大33.6kbps（V.34）／最大14.4kbps（FAX時）		
主な付属品	ショートカットキー付きキーボード（PS／2）、スクロール機能付き光学式マウス（PS／2）、電源ケーブル、電話線、取扱説明書、リカバリーディスク、i.LINKケーブル（400Mbps対応DVケーブル 4ピン―4ピン）×1（1.5m）、USBジョグコントローラー（PCV-RZ70Pシリーズのみ）、バイオ用マルチリモコン RM-GP4、リモコン受光ユニット（USB直付ケーブル2m）、ビデオ接続用変換コネクター（MiniDIN7ピン←→RCAピン端子）×2、ビデオ接続ケーブル×1（1.5m）、オーディオ接続ケーブル×1（1.5m）、アンテナ接続ケーブル×1（3.6m）		
電源	AC100V±10%／50～60Hz		
消費電力	約103W（最大約300W）／スタンバイ時約3W	約101W（最大約300W）／スタンバイ時約3W	約87W（最大約300W）／スタンバイ時約3W
エネルギー消費効率*19	R区分0.000402	R区分0.000445	R区分0.000469
本体外形寸法	幅195mm×高さ380mm×奥行391mm（突起物を除く）		
質量	約14kg	約13.5kg	

＊1：533MHzのシステムバスを採用したPentium® 4 2.4GHzの呼称です。＊2：最大12,000のデコード済みマイクロ命令をキャッシュすることにより、命令デコードに要する時間を不要にします。＊3：標準実装されている128MBメモリーモジュール2枚を取り外し、PCVA-MM512R×2（256MBメモリーモジュール4枚）を増設した場合です。＊4：標準実装されている256MBメモリーモジュールを取り外し、PCVA-MM512D×3（512MBメモリーモジュール3枚）を増設した場合です。＊5：本体から出力可能な表示モードです。付属ディスプレイにより表示できない場合があります。＊6：720KBの読み書きは可能ですが、フォーマットはできません。＊7：1GBを10億バイトで計算した場合の数値です。Windowsのシステムでは、1GBを1,073,741,824バイトで計算しています。Windows起動時に認識できる容量は、PCV-RZ70P・RZ60では約149GB（Cドライブ：約19GB、Dドライブ：約130GB）、PCV-RZ50では約111GB（Cドライブ：約18GB、Dドライブ：約93GB）となります。ファイルシステムはNTFSです。＊8：記録可能なMPEG映像、およびAVI（DV）ファイルの容量は、映像の内容によって多少前後することがあります。＊9：DVD-Rは、DVD for General Ver.2.0 に準拠したディスクの書き込みに対応しています。＊10：DVD-RWは、DVD-RW Ver.1.1 に準拠したディスクの書き込みに対応しています。＊11：High Speed 対応CD-RWディスクへの書き込みは対応していますが、書き込み速度は最大4倍速となります。＊12：マルチボーダー記録されたDVD-R／RWディスクの読み出しには対応していません。＊13：本機のDVI端子は、付属ディスプレイPCVD-17SD1／W・15XD6／Wで動作を確認しています。また、別売りのソニー製ディスプレイでの動作確認状況は、ソニー・コンピューターディスプレイホームページ（http://www.sony.co.jp/sd/products/Consumer/Peripheral/Display/）をご覧ください。また、マルチモニター機能はありません。＊14：画像データなど、通常のファイルデータの書き出し／読み出し用です。「マジックゲート メモリースティック」に、著作権保護（暗号化）を施して記録された音声ファイルは、このスロットに装着した状態で再生することはできません。＊15：衛星放送の受信はできません。また、CATV の受信サービス（放送）の行われている地域でのみ受信可能です。CATV を受信するときには、使用する機器ごとにCATV 会社との受信契約が必要です。さらに、スクランブルがかかった放送の視聴・録画には、ホームターミナルが必要です。詳しくは、その地域のCATV 会社にお問い合わせください。＊16：ボード長320mmまでのPCI ボードが装備可能です。＊17：一般電話回線のみに対応しています。交換機（PBXやホームテレホンなど）を経由する回線には対応していません。＊18：56kbpsはデータ受信時の理論値です。データ送信時は規格上33.6kbpsが最大速度になります。＊19：省エネルギー法（エネルギーの使用と合理化に関する法律）による表記を記載しています。「エネルギー消費効率」とは、省エネルギー法で定める測定方法により消費電力を省エネルギー法で定める複合理論性能で除したものです。

ソニーがおすすめするMicrosoft® Windows® XP

・緩衝材に段ボールを使用しています。（PCV-RZ70P・RZ60・RZ50本体、PCVD-17SD1／W・15XD6／W）
・主要プリント配線板のほんだ付けに無鉛はんだ使用しています。（PCVD-15XD6／W） eco infoは、ソニーの環境配慮内容についての説明マークです。

「当社は、国際エネルギースタープログラムの参加事業者として、本製品が国際エネルギースタープログラムの対象製品に関する基準を満たしていると判断します。」

安全に関するご注意

商品を安全にお使いいただくため、ご使用の前に必ず「取扱説明書」をよくお読みください。
水、湿気、湯気、ほこり、油煙などの多い場所に放置しないでください。火災、感電、故障などにより、死亡や大けがになることがあります。

安全点検のお願い このような症状はありませんか。
●煙が出たり、異常な音、においがする。●内部に水や異物が入った。●製品を落としたり、キャビネットを破損した。
ご使用を中止。電源を切り、電源コードや接続ケーブルを抜く、またはバッテリーを取り外し、ソニーVAIOカスタマーリンク修理窓口、または販売店にご相談ください。

液晶画面についてのご注意 液晶画面は非常に精密度の高い技術で作られていますが、ごくわずかの画素欠けや常時点灯する画素があります。また、見る角度によってすじ状の色むらや明るさのむらが見える場合があります。これらは液晶ディスプレイの構造によるもので、故障ではあ りません。交換・返品はお受けいたしかねますのであらかじめご了承ください。

ハードディスクのデータ消去についてのご注意 ご使用になっていたバイオの廃棄などを行なう際には、ハードディスクに記録された全データを消去することを強くお奨めします。完全に消去するためには、専用ソフトウェアまたはサービス（共に有償）をご利用になるか、ハードディスクを金槌や強磁気により物理的・磁気的に破壊して、データを読めない状態にする必要があります。詳細は、VAIOホームページ［SUPPORT］内のご案内（http://vcl.vaio.sony.co.jp/notices/hddformat.html）をご参照ください。

安全にご使用いただくためのご注意 ●むやみに内部を開けたり、モニター内部の改造をしないでください。●本製品は国内専用です。 商品使用上のご注意 ●あなたが録画・録音したものは、個人として楽しむなどのほかは、著作権法上、権利者に無断で使用できません。なお、実演や興行、展示物などのうちには、個人として楽しむなどの目的であっても、撮影を制限している場合がありますので、ご注意ください。●本商品は同梱しているオペレーティングシステム以外には対応していません。●市販されている周辺機器及びソフトウェアの中には、本機でご使用になれないものもあります。ご購入の際は各メーカー、または販売店にご確認ください。 カタログ上のご注意 ●価格には、配送設置・工事・接続調整などの費用は含まれておりません。●カタログ掲載商品の仕様及び外観は、改良のため予告なく変更されることがありますので、あらかじめご了承ください。●カタログと実際の色とは、印刷の関係で少し異なる場合があります。●カタログ掲載商品のなかには地域により品薄・品切れになるものもありますので、販売店にお確かめの上お選びください。●本カタログに記載の「エネルギー消費効率」は、省エネルギー法（エネルギーの使用と合理化に関する法律）による表記を記載しています。●「エネルギー消費効率」とは、省エネルギー法で定める測定方法により消費電力を省エネルギー法で定める複合理論性能で除したものです。●ハードディスクの容量は1MBを100万バイト、1GBを10億バイトで計算しています。●仕様内のJEITAは、電子情報技術産業協会の規格による測定値です。●“PlayStation”は、株式会社ソニー・コンピュータエンタテインメントの登録商標です。●MEMORY STICK、メモリースティックはソニー株式会社の商標です。●VAIOはソニー株式会社の商標です。●Intel Insideロゴ、Pentiumは、Intel Corporationの商標または登録商標です。●Microsoft、Windowsは米国マイクロソフトコーポレーションの米国及びその他の国における登録商標です。●その他本カタログに記載されているシステム名、製品名は、一般に各開発メーカーの登録商標あるいは商標です。なお、本文中では™、®マークは明記していません。 商品購入時のご注意 ●お買いあげの際には製造番号をご確認ください。●ご購入されましたら、「カスタマー登録」をお願いします。「カスタマー登録」後、「保証書」をお送りしますので、記入事項を確認の上、大切に保管してください。●当社は、このパーソナルコンピューターの補修用性能部品を製造打ち切り後8年保有しています。
●本製品は個人用・家庭用です。

VAIOホームページ 「バイオ」の製品情報、使いこなし情報、サポート情報など役立つ情報を掲載。 **http://www.vaio.sony.co.jp/**

ソニー株式会社 〒141-0001 東京都品川区北品川6-7-35
ソニーマーケティング株式会社 〒108-0074 東京都港区高輪4-10-18

VAIOカタログセンター
03-5454-0700
●受付時間 月～金 10:00～20:00 土・日・祝日 休

＊このカタログの内容について、詳しくお知りになりたい方は、お近くのソニー商品販売店、またはVAIOカタログセンターにお問い合わせください。

ショールーム 東 京／銀座数寄屋橋ソニービル
大 阪／中央区心斎橋筋ソニータワー
ソニーの最新技術やユニークな商品を中心に展示しております。
＊なお展示していない商品もございますのでご了承ください。

お買い求めは信用ある当店へ

My Sony Card
www.sonyfinance-card.com

2002.9
カタログ記載内容2002年9月現在

BVTP-1 Printed in Japan. （84994646）RY 再生紙